绿化恢复设计说明

一、 苗木要求

1、严格按苗木规格购苗，应选择枝干健壮，形体优美的苗木，苗木移植尽量减少截枝量，严禁出现没枝的单干苗木，乔木的分枝点应不少于四个，树型特殊的树种，分枝必须有4层以上。

2、规则式种植的乔灌木，同种苗木的规格大小应统一。

3、丛植或群式种植的乔灌木，同种或不同种苗木都应高低错落，充分体现自然生长的特点。植后同种苗木相差30CM左右。

4、孤植树应选种树形姿态优美、造型奇特、冠形圆整耐看的优质苗木。

5、整形装饰篱木规格大小应一致，修剪整形的观赏面应为圆滑曲线弧形。起伏有致。

6、分层种植的灌木花带边缘轮廓线上种植密度应大于规定密度，平面线形流畅，外缘成弧形，高低层次分明，且于周边点种植物高差不少于300mm。

7、具体苗木品种规格见<绿化恢复工程数量一览表>：

7.1高度：为苗木经常规处理后的种植自然高度。（单位：cm）

7.2胸径：为所种植乔木离地面100cm处的平均直径，表中规定为上限和下限种植时，最小不能小于表列下限，最大不能超过上限3cm（主景树可达5cm），以求种植物苗木均匀统一，利于生产。（位：cm）

7.3冠幅：是指乔木修剪小枝后，大枝的分枝最低幅度或灌木的叶冠幅。而灌木的冠幅尺寸是指叶子丰满部分。只伸出外面的两、三个单枝不在冠幅所指之内，乔木也应尽量多留些枝叶。

8、所有植物种植假植苗，苗木必须健康、新鲜、无病虫害，无缺乏矿物质症状，生长旺盛。

9、严格按设计规格选苗，花灌木尽量选用容器苗，地苗应保证移植根系，带好土球，包装结实牢靠。

10、植后应每天浇水至少两次，集中养护管理。

11、绿化种植应在主要建筑、地下管线、道路工程等主体工程完成后进行。

二、 种植

按园林绿化常规方法施工，要求基肥应与碎土充分混匀。成列的乔木应按苗木的自然高度依次排列；点植的花草树木应自然种植，高低错落有致。种植土应击碎分层捣实，最后起土圈并淋足定根水。草坪区的树木需保留一个直径900mm的树圈。

三、 修剪造型

花草树木种植后，因种植前修剪主要是为运输和减少水分损失等而进行的，种植后应考虑植物造型，重新进行修剪造型，使花草树木种植后初始冠型能有利于将来形成优美冠型，达到理想绿化景观。

四、 种植时间

必须在当地气候条件下选择适宜的时间种植。应就近选择场地种植施工过程中需迁出的苗木，运距暂按5km，保养期暂按0.5年。迁回的保养期暂按0.5年。

五、 其他

考虑本工程场地施工空间条件等情况，H段拆除芭蕉树养植面积约595平方米。

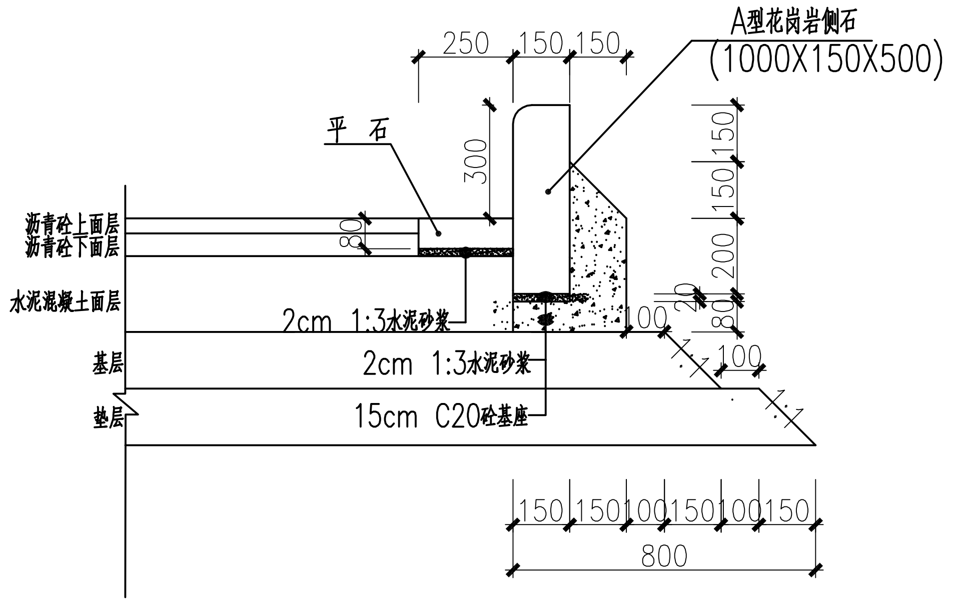
A型花岗岩侧石
(1000X150X500)
250
150
150
平 石
300
沥青砼上面层
沥青砼下面层
80
水泥混凝土面层
2cm 1:3水泥砂浆
基层
2cm 1:3水泥砂浆
垫层
15cm C20砼基座
150
150
200
20
80
100
100
1:1
1:1
150
150
100
150
100
150
800

绿化带侧石安装设计图(A-A结构大样)

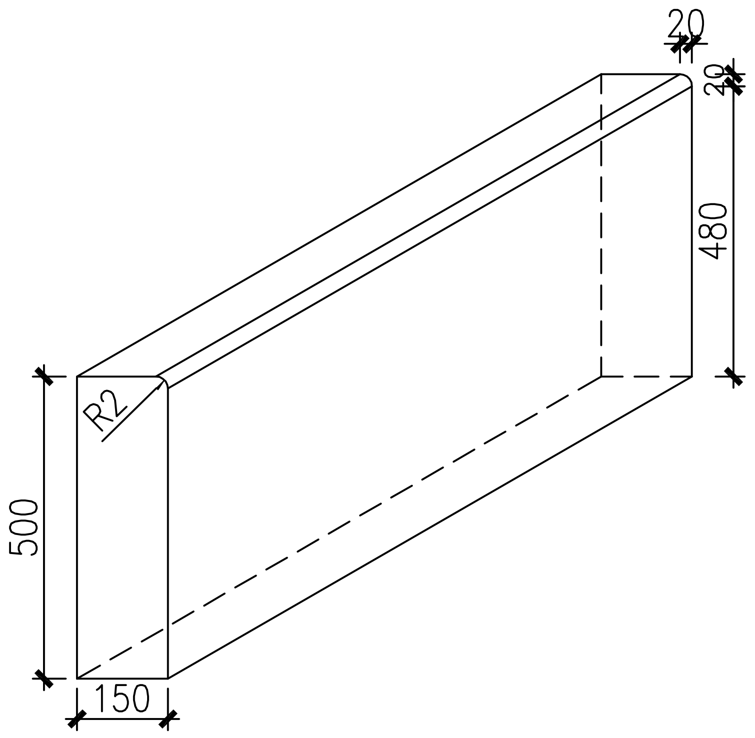
20
20
480
R2
500
150

A型侧石制作大样图

苗木迁改及种植一览表

	序号	图例	苗木名称	规格（cm）					备注
				高	冠幅	土球	单位	数量	
上木	01	洋金凤	洋金凤	130-140	110-120	50	株	4	假植苗，自然状，枝叶茂盛
	02	垂柳	垂柳	400-450	150-250	70	株	39	胸径φ9-10，假植苗，全冠树，四级以上分枝，树形优美，枝叶茂盛
	03	紫棉木	紫棉木	130-140	110-120	50	株	14	假植苗，自然状，枝叶茂盛
	04	银叶金合欢	银叶金合欢	150-160	130-140	50	株	5	假植苗，自然状，枝叶茂盛
	05	金桂	金桂	350-400	250-300	80	株	1	胸径φ9-10，假植苗，全冠树，四级以上分枝，树形优美，枝叶茂盛
	06	落羽杉	落羽杉	750-800	250-280	80	株	50	胸径φ12-13，假植苗，全冠树，四级以上分枝，树形优美，枝叶茂盛
	07	丹桂	丹桂	300-400	230-250	80	株	2	胸径φ9-10，假植苗，全冠树，四级以上分枝，树形优美，枝叶茂盛
	08	美丽针葵	美丽针葵	170-180	130-140	50	株	6	假植苗，自然状，枝叶茂盛

	序号	苗木名称	规格（cm）		种植密度	面积（m^2）	备注
			苗高	冠幅			
下木	01	草坪(迎水坡)	40-45	20-25	满铺	180	品种为紫花翠芦莉

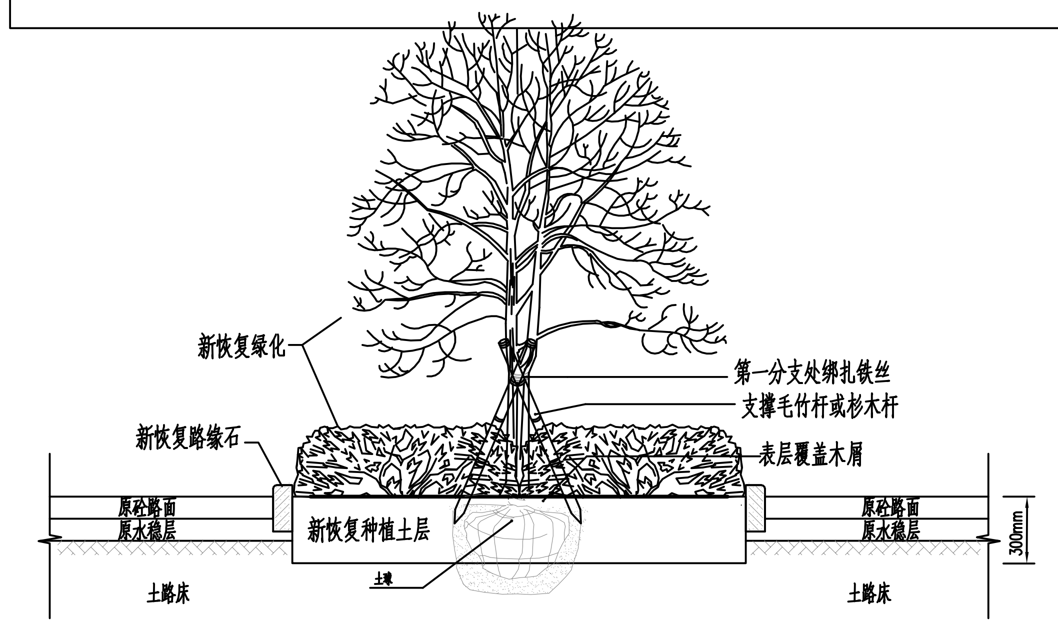
新恢复绿化
第一分支处绑扎铁丝
支撑毛竹杆或杉木杆
新恢复路缘石
表层覆盖木屑
原砼路面
原水稳层
新恢复种植土层
原砼路面
原水稳层
300mm
土球
土路床
土路床

苗木支撑剖面示意图

注：路缘石做法见详图

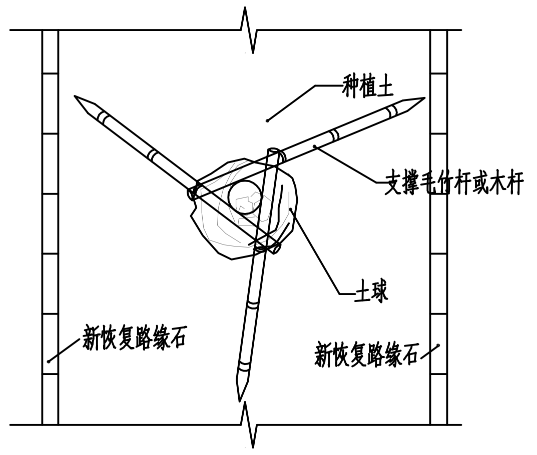
种植土
支撑毛竹杆或木杆
土球
新恢复路缘石
新恢复路缘石

苗木支平面示意图

说明：

1、本图尺寸单位除注明外，其余均以毫米计。
2、侧石采用花岗岩侧石，抗压强度不低于Cc40，抗折强度不小于Cf4.0，吸水率小于8%。
3、安装侧石时，两节之间用M10水泥砂浆挤浆结砌，缝宽1.0厘米，1:3水泥砂浆勾凹缝。
4、各类道牙在圆弧位置可适当缩短长度以便圆顺相接。

工程勘察设计出图专用章
（有效期至：2028年12月22日）
单位：中国市政工程华北设计研究总院有限公司
行业：工程设计综合资质
级别：甲级 证书编号：A112000102
天津市住房和城乡建设委员会

中国市政工程华北设计研究总院有限公司

					日期	2024年06月
					阶段	施工图设计
审核	游凡超	游凡超	项目负责人	熊水应 蔡报祥 熊水应 蔡报祥 专业负责人 蔡报祥 蔡报祥	比例	见图
校核	尹铁征	尹铁征	工程名称	东莞市供水设施更新改造项目 中堂镇北海产业园区、槎滘片区供水管网工程	工号	2021-S-822-007
设计	苏永深	苏永深	设计项目	给水工程	分号	01
绘图	苏永深	苏永深	图名	北海产业园区苗木迁移工程量	图号	S-08-01